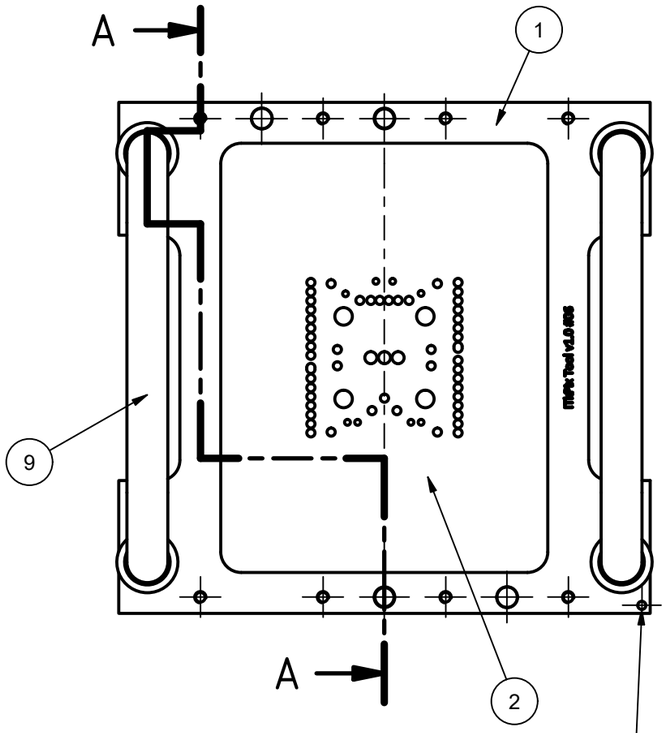

A-A (1 : 1,5)

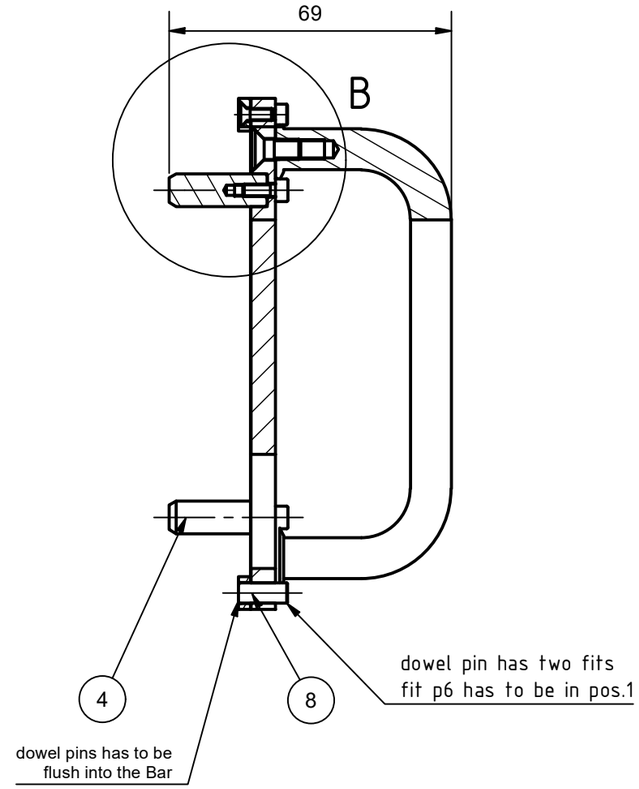

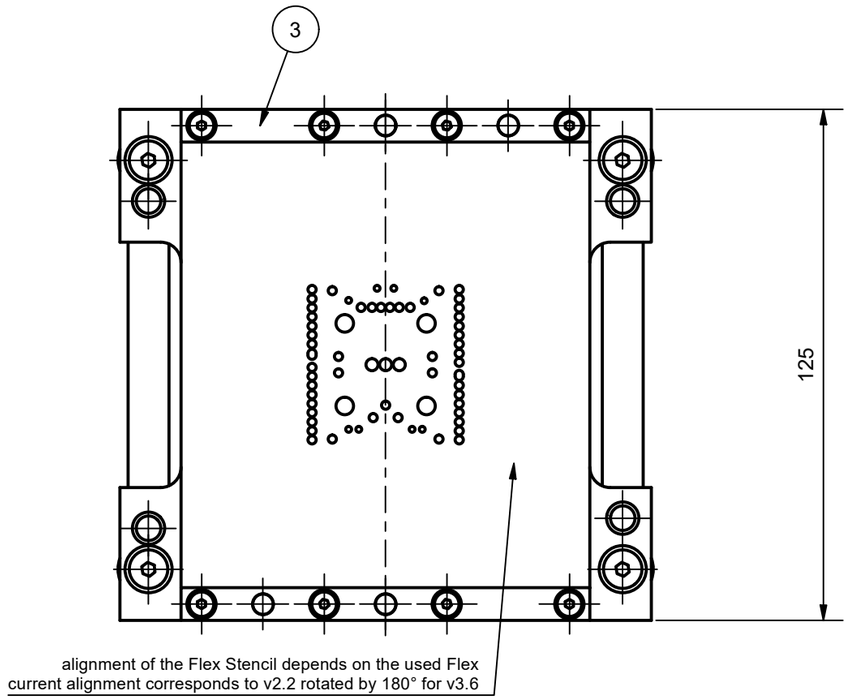

B (1,5 : 1)

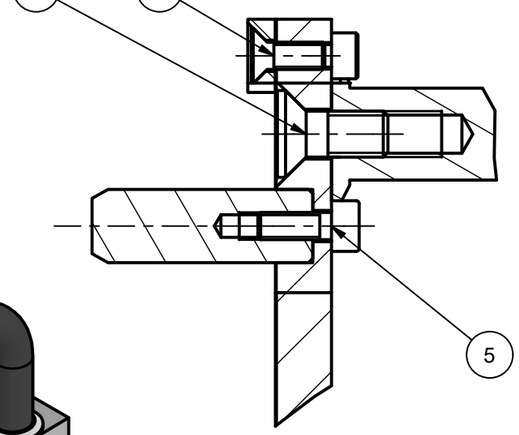

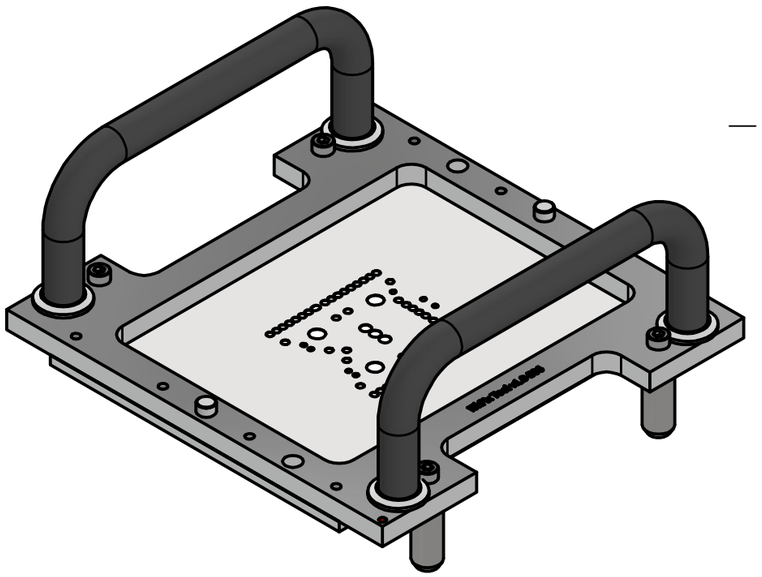

rev.	alteration	date	name

	date	name
designed:	15.08.2019	R.Widera
approved:	28.05.2020	Kanngießer
status:	released	
part rev.:	1.0	draw.rev.: A

Georg-August-Universität Göttingen
2.Physikalisches Institut
Friedrich-Hund-Platz 1
D-37077 Göttingen
Tel.: 0551 3927625
Fax.: 0551 3924493

amount: -

scale: 1 : 1,5

material: -

pre-product: -

Glue Pattern Stencil Tool

part number: ITPT.03.00.000

field of application: ITkPix Tool

project: Atlas

sheet 1/2 A3